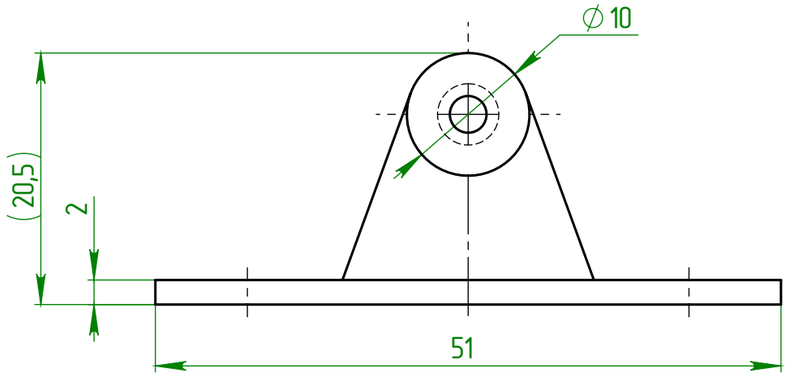
∅10
(20,5)
2
51

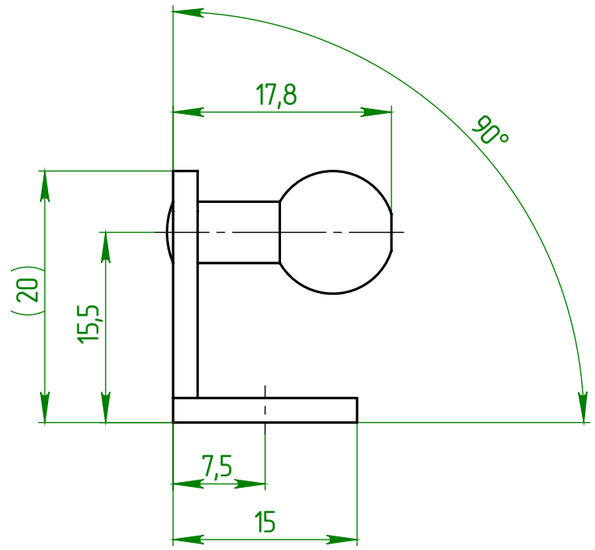
17,8
90°
(20)
15,5
7,5
15

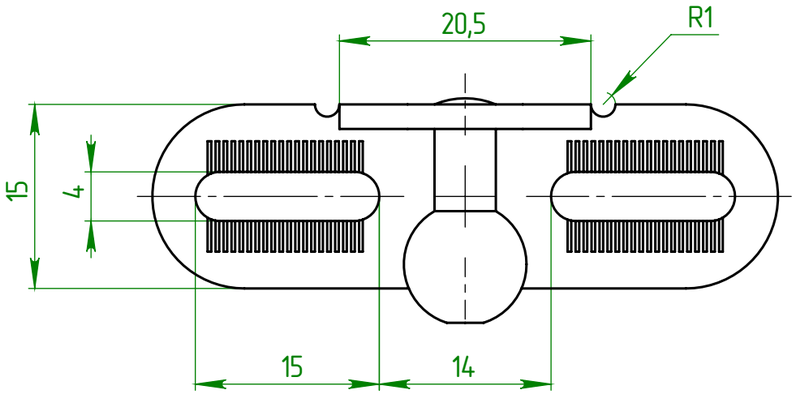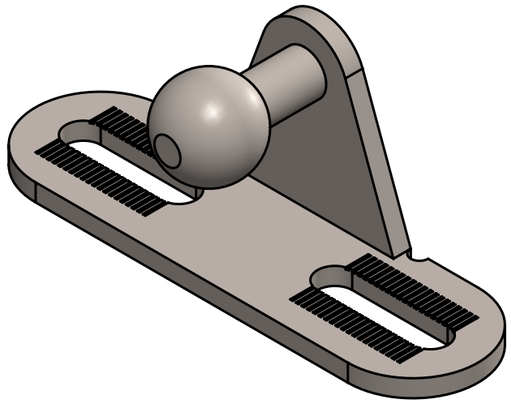
20,5
R1
15
4
15
14